30010 Campagna Lupia VE - Via dell'Artigianato20
tel. 041460279 fax. 0415140173
www.tramonteelettroimpianti.it - tecnico@tramonteelettroimpianti.it
P.IVA e COD.F 02937720270

COMMITTENTE

Immobilare Serena S.r.l.
V.le Madonna Delle Grazie, 5/a - Piove di Sacco PD
Sig.i Candian Settimo e De Bernardin Anna Maria - Via Cartile - Fossò (VE).

OGGETTO

Progetto illuminazione pubblica
piano di lotizzazione ATR 30
via Callesette Fossò VE

ELABORATO

Lay-out posizioni apparecchiature e percorsi

TAV.	SCALA	RIF. COMM.	DISEGNATORE
E01	1:500	12C047	M.B.

REVISIONI

REV	MODIFICA	DATA	FIRMA
0	Emissione	02/10/2011	
1	Agg. lay-out	20/04/2012	

DISEGNATO (TEC)	VISTO (CAC)	IL PROGETTISTA

TURN ON THE LIGHT.

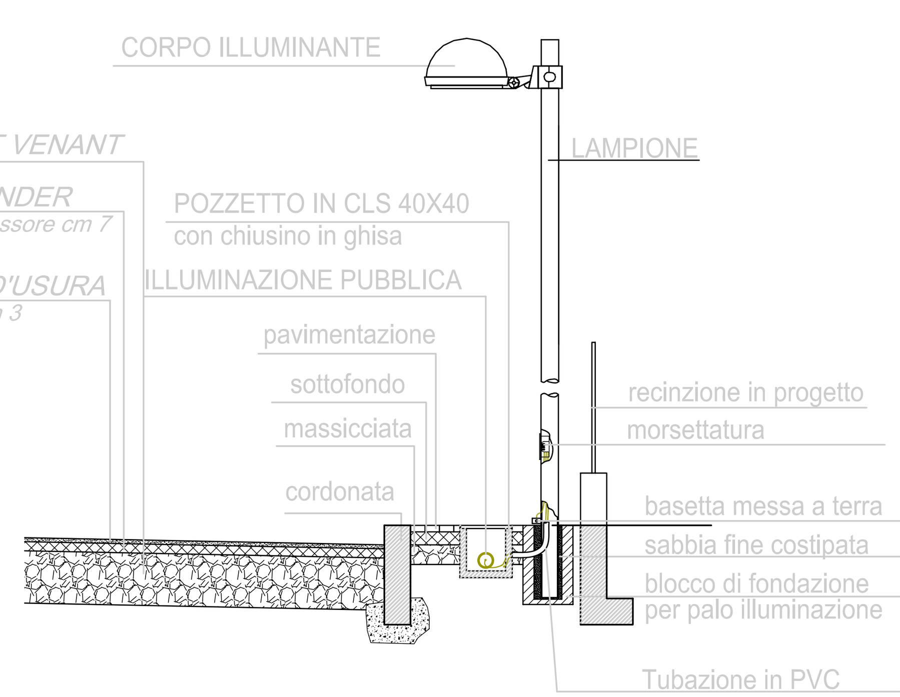

Simbolo	Descrizione
●	PALO RASTREMATO IN FERRO H5,5 MT COMPLETO DI APPARECCHIO ILLUMINANTE MODELLO ECOLO CON LAMPADA 70W SODIO ALTA PRESSIONE N.5
●	PALO RASTREMATO IN FERRO H8,5 MT COMPLETO DI APPARECCHIO ILLUMINANTE MODELLO ECOLO CON LAMPADA 100W SODIO ALTA PRESSIONE N.17
▬ ▬	CAVIDOTTO INTERRATO ø 100 DOPPIA PARETE
◪	QUADRO ELETTRICO ILLUMINAZIONE PUBBLICA ESISTENTE
□	POZZETTO INTERRATO IN CLS 40X40
R/S/T	FASE DI APPARTENENZA CIRCUITO DI DISTRIBUZIONE

NOTA

La relazione tecnica, elaborato 610 RT01,
costituisce parte integrante del presente progetto

RIF. QUADRO SCHEMA UNIFILARE INTEGRAZIONE QUADRO ESISTENTE

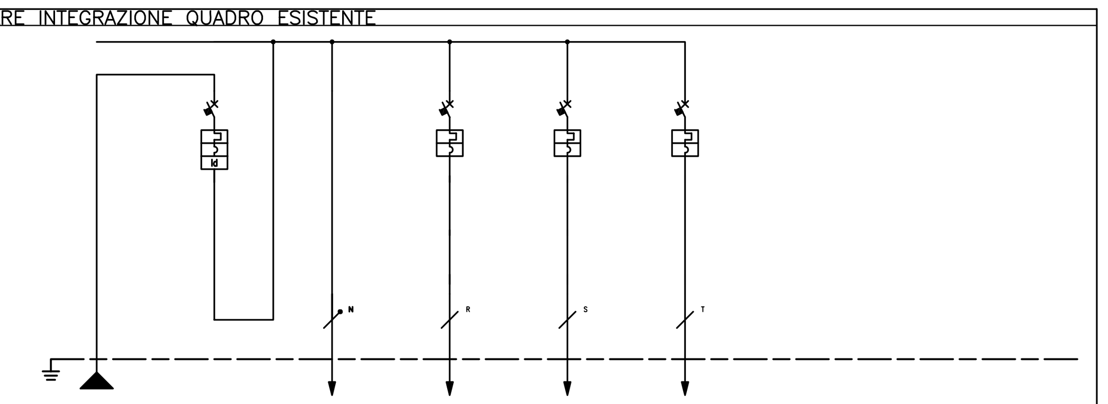

NUMERAZIONE MORSETTI														
NUMERAZIONE CIRCUITO	DISTRIBUZIONE			RSTN		RSTN		N		RN		SN		TN
DESCRIZIONE CIRCUITO			COLLEGAMENTO AL QUADRO ESISTENTE		GNERALE		NEUTRO		ILLUMINAZIONE FASE R		ILLUMINAZIONE FASE S		ILLUMINAZIONE FASE T	
TIPO APPARECCHIO					C60N				C60N		C60N		C60N	
INTERRUTTORE	Icu [kA]				10				10		10		10	
	N. POLI	In [A]			4P	16			1	10	1	10	1	10
	CURVA/SGANCIATORE				C				C		C		C	
	Ir [A]	tr [s]			16				10		10		10	
	Isd [A]	tsd [s]			160									
	Ii [A]								100		100		100	
	Ig [A]	tg [s]												
DIFFERENZIALE	TIPO	CLASSE			Vigi	AC								
	Idn [ma]	tdn [ms]			300	Istantaneo								
CONTATTORE	TIPO	CLASSE												
TELERUTTORE	BOBINA [V] / N. POLI	In [A]												
TERMICO	TIPO	Irth [A]												
FUSIBILE	N. POLI	In [A]												
ALTRE APP.	TIPO	MODELLO												
CONDUTTURA	TIPO ISOLAMENTO	POSA	N07V-K				FG7		FG7		FG7		FG7	
	SEZIONE FASE-N-PE/PEN [mmq]		1X4	1X4				1x10	1x10		1x10		1x10	
	Ib [A]	Iz [A]							3,15		2,7		3,15	
	Un [V]	Pn [kW]	400						230	0,7	230	0,65	230	0,7
FONDO LINEA	Icc min [kA]	Icc max [kA]												
	LUNGHEZZA [m]	dV TOTALE [%]												
NOTE														